PEVNÉ LOŽISKO 6,0 MN M 1:20

PODÉLNÝ ŘEZ

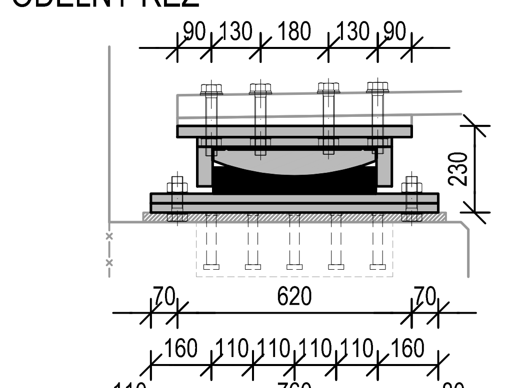

PŘÍČNÝ ŘEZ

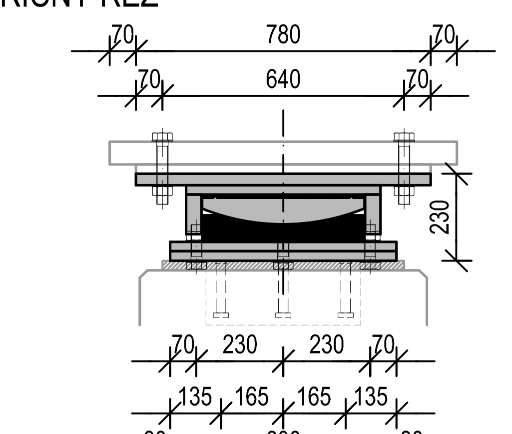

PŮDORYS - HORNÍ DESKA

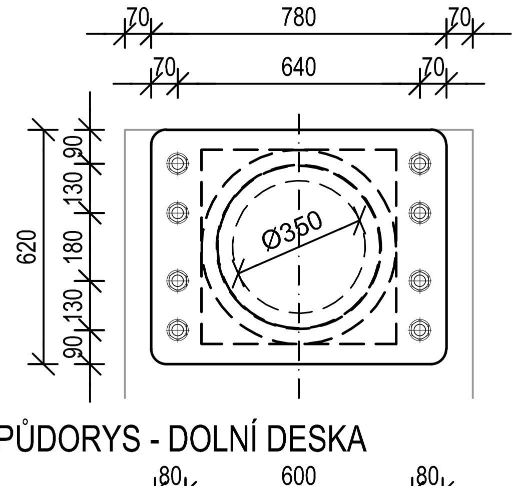

PŮDORYS - DOLNÍ DESKA

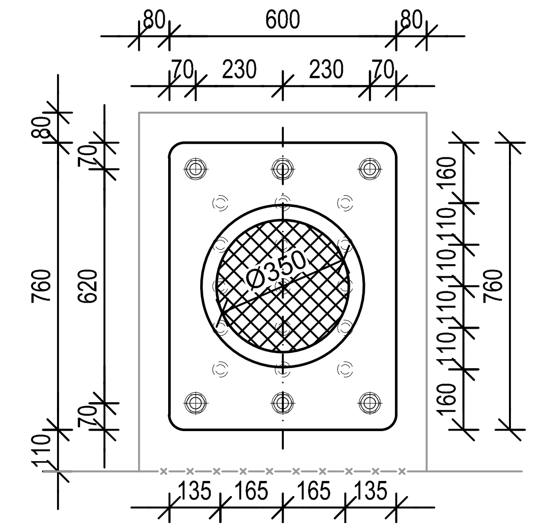

PODÉLNĚ PEVNÉ 6,0 MN LOŽISKO M 1:20

PODÉLNÝ ŘEZ

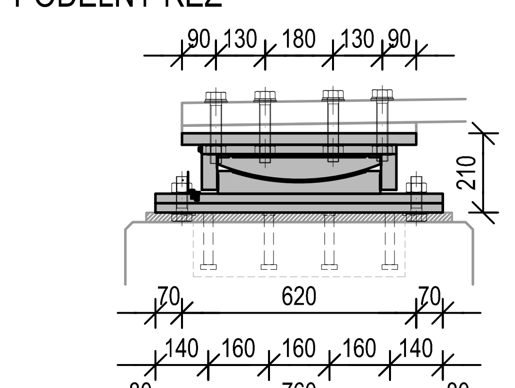

PŘÍČNÝ ŘEZ

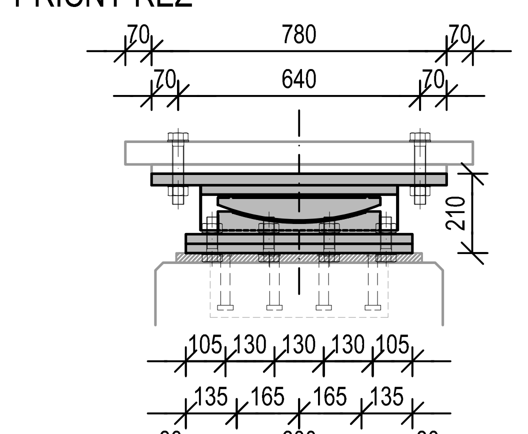

PŮDORYS - HORNÍ DESKA

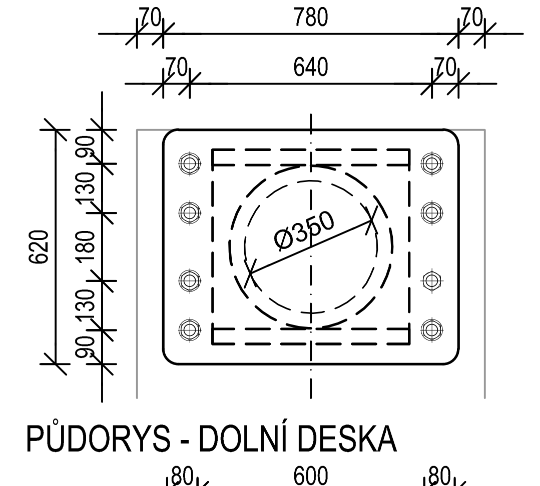

PŮDORYS - DOLNÍ DESKA

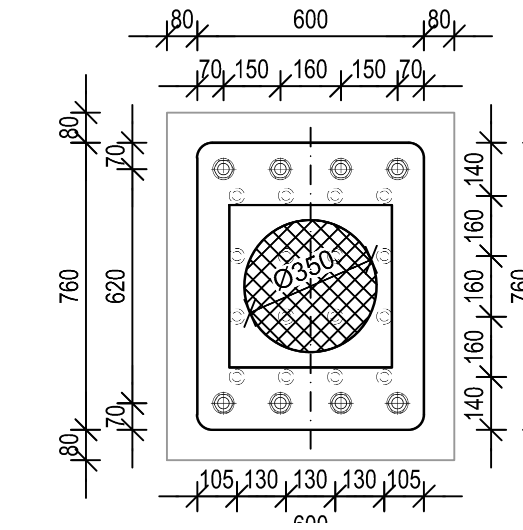

PŘÍČNĚ PEVNÉ 6,0 MN LOŽISKO M 1:20

PODÉLNÝ ŘEZ

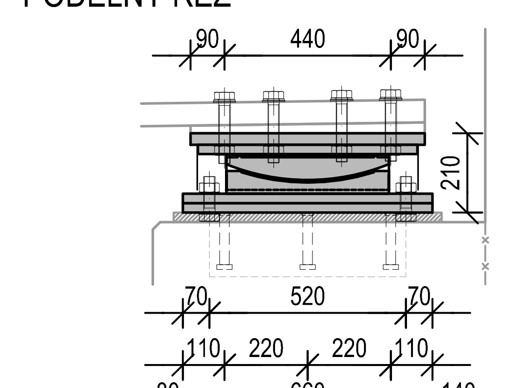

PŘÍČNÝ ŘEZ

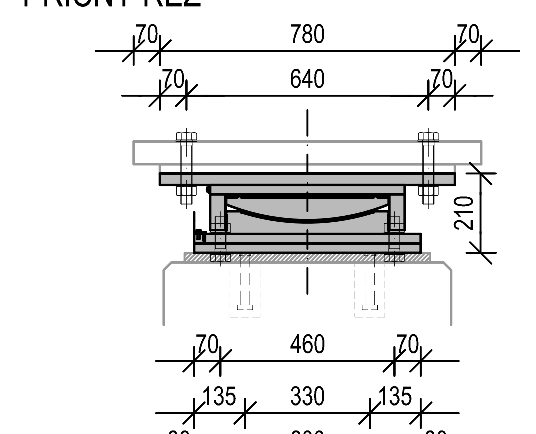

PŮDORYS - HORNÍ DESKA

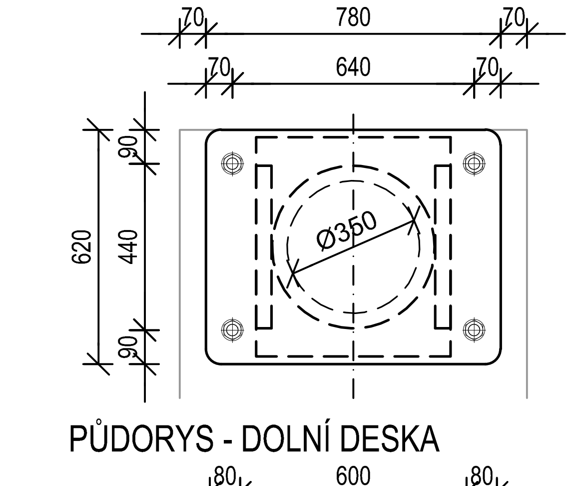

PŮDORYS - DOLNÍ DESKA

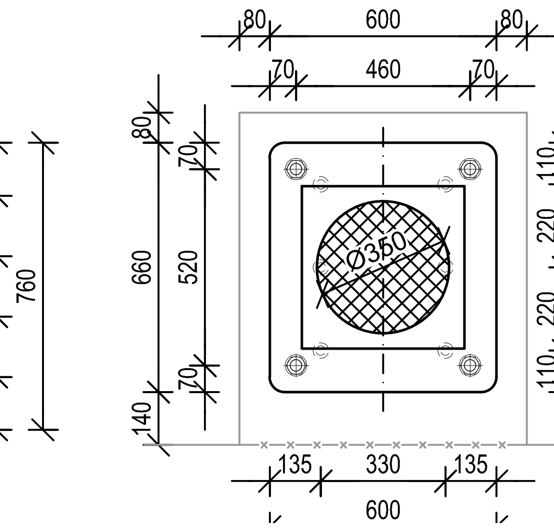

VŠESMĚRNÉ LOŽISKO 6,0 MN M 1:20

PODÉLNÝ ŘEZ

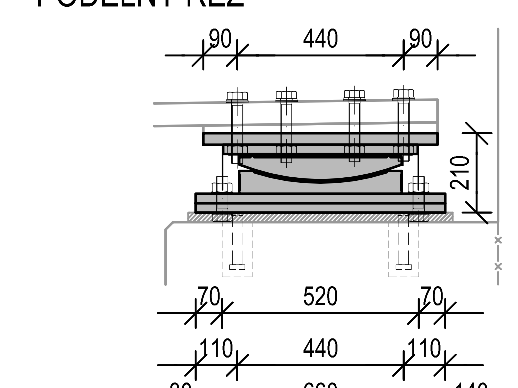

PŘÍČNÝ ŘEZ

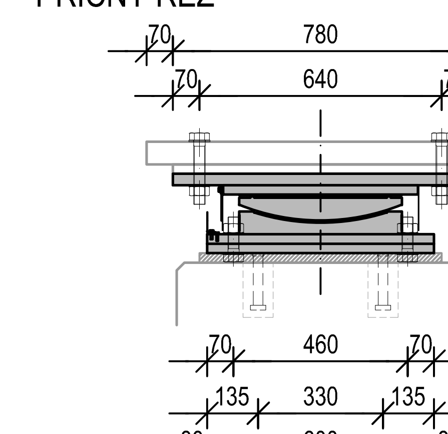

PŮDORYS - HORNÍ DESKA

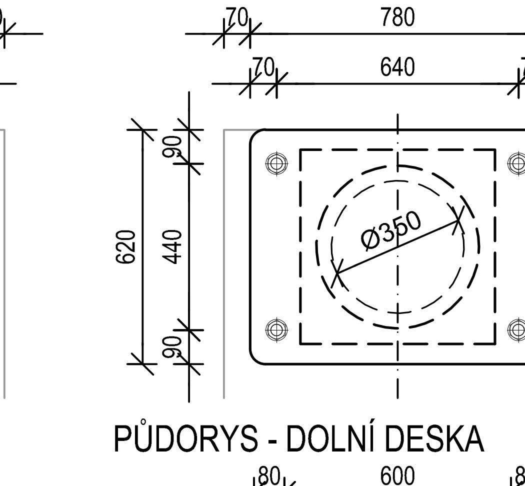

PŮDORYS - DOLNÍ DESKA

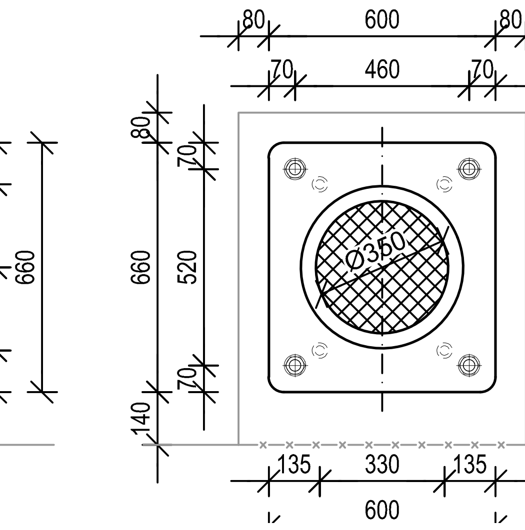

SCHÉMA KALOTOVÉHO LOŽISKA

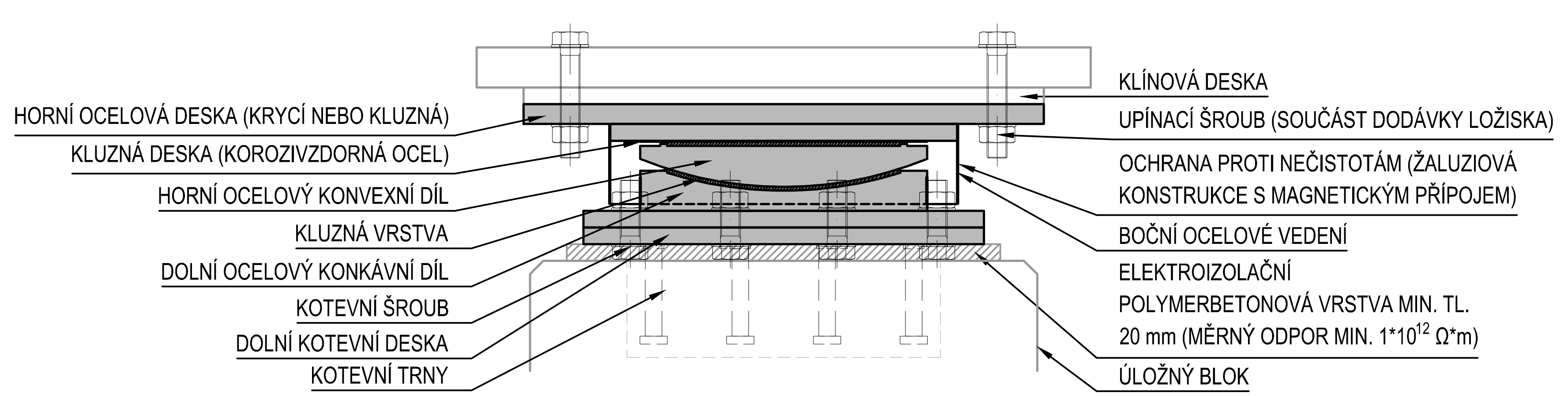

PEVNÉ LOŽISKO 6,0 MN

SVISLÁ REAKCE	MAXIMÁLNÍ	5761	kN
	MINIMÁLNÍ	0	kN
VODOROVNÁ REAKCE	PODÉLNÁ	1853	kN
	PŘÍČNÁ	718	kN
VODOROVNÝ POSUN	PODÉLNÝ	0	mm
	PŘÍČNÝ	0	mm
NATOČENÍ	PODÉLNÝ	-1,3/+7,3	mrad
	PŘÍČNÝ	-1,1/-4,1	mrad

PODÉLNĚ PEVNÉ LOŽISKO 6,0 MN

SVISLÁ REAKCE	MAXIMÁLNÍ	5775	kN
	MINIMÁLNÍ	0	kN
VODOROVNÁ REAKCE	PODÉLNÁ	2212	kN
	PŘÍČNÁ	173	kN
VODOROVNÝ POSUN	PODÉLNÝ	0	mm
	PŘÍČNÝ	-2,3/+5,3	mm
NATOČENÍ	PODÉLNÝ	-1,6/+6,6	mrad
	PŘÍČNÝ	+2,1/+5,3	mrad

PŘÍČNĚ PEVNÉ LOŽISKO 6,0 MN

SVISLÁ REAKCE	MAXIMÁLNÍ	5836	kN
	MINIMÁLNÍ	0	kN
VODOROVNÁ REAKCE	PODÉLNÁ	175	kN
	PŘÍČNÁ	724	kN
VODOROVNÝ POSUN	PODÉLNÝ	-55,6/+41,9	mm
	PŘÍČNÝ	0	mm
NATOČENÍ	PODÉLNÝ	-6,6/+1,6	mrad
	PŘÍČNÝ	-1,6/-5,6	mrad

VŠESMĚRNÉ LOŽISKO 6,0 MN

SVISLÁ REAKCE	MAXIMÁLNÍ	5830	kN
	MINIMÁLNÍ	0	kN
VODOROVNÁ REAKCE	PODÉLNÁ	124	kN
	PŘÍČNÁ	124	kN
VODOROVNÝ POSUN	PODÉLNÝ	-56,1/+42,3	mm
	PŘÍČNÝ	-2,4/+5,3	mm
NATOČENÍ	PODÉLNÝ	-7,6/+1,7	mrad
	PŘÍČNÝ	+1,8/+3,2	mrad

SCHEMATICKÉ USPOŘÁDÁNÍ LOŽISEK

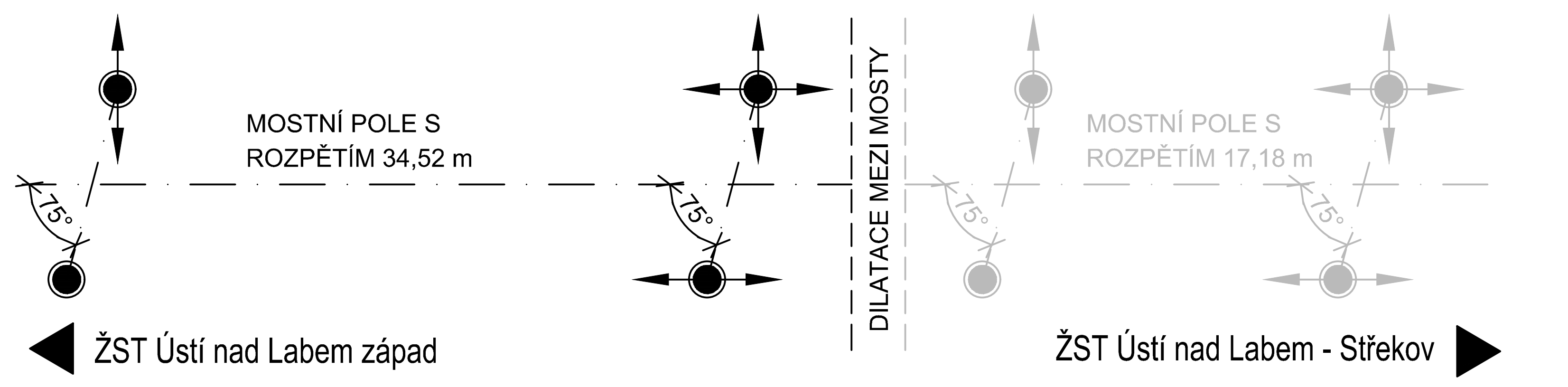

MATERIÁL:

PODLOŽISKOVÉ BLOČKY	C35/45-XC4,XF4,XD3
HLAVNÍ NOSNÉ OCELOVÉ KONSTRUKCE (LOŽISKA)	S355 N/NL
VYSOKOPEVNOSTNÍ ŠROUBY	10.9
TRNY	S235J2+C450
TŘÍDA PROVEDENÍ	EXC3 DLE ČSN EN 1090-2

POZNÁMKY:

1. VŠECHNA LOŽISKA SLOUŽÍCÍ K ULOŽENÍ NOSNÉ KONSTRUKCE MOSTU NA SPODNÍ STAVBU JSOU KALOTOVÁ S DOLNÍ KOTVÍCÍ DESKOU A HORNÍ DESKOU ŠROUBOVANOU K OCELOVÉ ČÁSTI NOSNÉ KONSTRUKCE. ROZMĚRY LOŽISEK JE NUTNÉ UPRAVIT NA ZÁKLADĚ ÚDAJŮ KONKRÉTNÍHO DODAVATELE.
2. ROZDÍLY ROZMĚRŮ SKUTEČNĚ DODANÝCH LOŽISEK JE NUTNÉ ZOHLEDNIT V NAVAZUJÍCÍCH ČÁSTECH KONSTRUKCE MOSTU.
3. KOMPLETNÍ VÝPIS REAKCÍ A DEFORMACÍ JE UVEDEN V PŘÍLOZE "STATICKÝ VÝPOČET".
4. HODNOTY REAKCÍ A DEFORMACÍ JSOU STANOVENY JAKO NÁVRHOVÉ, S UVÁŽENÍM DYNAMICKÝCH ÚČINKŮ A SOUČINITELŮ SPOLEHLIVOSTI ZATÍŽENÍ. HORIZONTÁLNÍ REAKCE POHYBLIVÝCH LOŽISEK JSOU STANOVENY ZE SVISLÉHO ZATÍŽENÍ A SOUČINITELE TŘENÍ O VELIKOSTI 3,0 % (PŘÍPADNÉ VYŠŠÍ HODNOTY TŘENÍ JE NUTNÉ PŘI NÁVRHU LOŽISKA ZOHLEDNIT).
5. MINIMÁLNÍ SVISLÁ REAKCE JE ZÁPORNÁ, NADZVEDNÁNÍ LOŽISKA A ZYCHCENÍ TAHOVÉ SÍLY JE ŘEŠENO KOTEVNÍMI TÁHLY VIZ SAMOSTATNÝ VÝKRES.
6. PROJEKTOVANÁ INSTALAČNÍ TEPLOTA NOSNÉ KONSTRUKCE PŘI AKTIVACI LOŽISKA JE +10 °C.
7. DEFORMACE LOŽISEK JSOU STANOVENY ZA PŘEDPOKLADU AKTIVACE (PODLITÍ) AŽ PO BETONÁŽE SPŘAŽENÉ DESKY. PŘÍPUSTNÝ ROZDÍL SKUTEČNĚ NAMĚŘENÉ TEPLOTY NOSNÉ KONSTRUKCE PŘI AKTIVACI LOŽISKA MUSÍ BÝT DO – 5 °C OD POŽADOVANÉ TEPLOTY NOSNÉ KONSTRUKCE.
8. REAKCE A DEFORMACE LOŽISEK JSOU STANOVENY DLE ČSN EN 1337-1. PŘI NÁVRHU KONSTRUKCE LOŽISEK JE NUTNÉ ZOHLEDNIT VEŠKERÉ POŽADAVKY NA VÝROBU, DODÁVKU A OSAZENÍ LOŽISEK DLE SOUBORU NOREM ČSN EN 1337-1 AŽ 8. ZEJMÉNA SE JEDNÁ O DODRŽENÍ MIN. KONSTRUKČNÍCH DOPLŇOVÝCH HODNOT POOTOČENÍ A POSUNŮ LOŽISEK.
9. SOUČÁSTÍ DODÁVKY LOŽISEK JE VYPRACOVÁNÍ VÝROBNÍ DOKUMENTACE LOŽISEK PODLÉHAJÍCÍ SCHVÁLENÍ INVESTORA STAVBY A PROJEKTANTA SO MOSTU. VÝROBNÍ DOKUMENTACE LOŽISEK MUSÍ BÝT ZKOORDINOVÁNA S VÝROBNÍ DOKUMENTACÍ OCELOVÉ KONSTRUKCE A MUSÍ PŘEDCHÁZET VÝROBĚ OK A VÝSTAVBĚ SPODNÍ STAVBY.
10. NA ZÁKLADĚ SCHVÁLENÉ VÝROBNÍ DOKUMENTACE LOŽISEK BUDE UPRAVENA VVOK, BUDOU UPRAVENY ROZMĚRY PODLOŽISKOVÝCH BLOKŮ A POLOHA A DÉLKA KAPES PRO KOTVENÍ LOŽISEK. DODATEČNÉ VYTVÁŘENÍ KAPES POMOCÍ VRTÁNÍ DO VYBETONOVANÉ KONSTRUKCE, VYBOURÁVÁNÍ ČI JINÝCH DESTRUKTIVNÍCH METOD NARUŠUJÍCÍCH ZABUDOVANOU VÝZTUŽ BLOKŮ A ÚLOŽNÝCH PRAHŮ SE NEPŘIPOUŠTÍ.

EVROPSKÁ UNIE
Evropské strukturální a investiční fondy
Operační program Doprava

Ministerstvo dopravy
Státní fond dopravní infrastruktury

Orientační schéma:

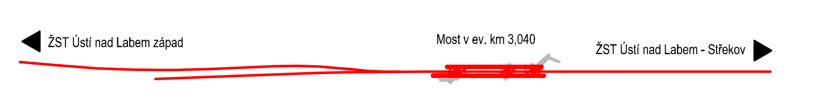

Razítko oprávněné osoby:

Podpis: Datum: 29.05.2022

Revize:	Datum:	Popis:	Kontroloval:
000	29.05.2022	Definitivní odevzdání dokumentace	Ing. Radek Navrátil

Stavebník/Investor:	**Správa železnic, státní organizace**
Adresa:	Dlážděná 1003/7, 110 00 Praha 1
Zástupce investora:	
Adresa:	

SPRÁVA ŽELEZNIC

Zhotovitel stavby:	**Společnost „VALBEK-PRODEX"**
	Vedoucí společník: **Valbek, spol. s r.o.** — V Olšinách 2300/75, 100 00 Praha 10; T: +420 221 592 050; E: info@valbek.cz
Adresa: / Kontakt:	Společník: **VALBEK&PRODEX, spol. s r.o., o.z.** — V Olšinách 2300/75, 100 00 Praha 10; T: +420 221 592 050; E: info@valbek.cz
Zhotovitel objektu:	**Valbek, spol. s r.o.**
Adresa: / Kontakt:	V Olšinách 2300/75, 100 00 Praha 10; T: +420 221 592 050; E: info@valbek.cz

Hlavní projektant (HIP):	Specialista:	Odpovědný projektant:	Zpracovatel:
Ing. Aleš Sršeň	Ing. František Hanuš	Ing. Radek Navrátil	Ing. Radek Navrátil

Název stavby/akce:	**Rekonstrukce mostu v km 3,040 trati Ústí nad Labem-Střekov - Ústí nad Labem západ**	Označení (S-kód): S632000261
		Označení zhotovitele: 20PH69005
Název části:	Mosty, propustky a zdi	Označení části: D.2.1.4
Název objektu:	**Rekonstrukce mostu v ev. km 3,040**	Označení objektu/komplexu: **SO 01-20-01**
Název přílohy:	Ložiska v delším poli	Číslo přílohy: **2.035**
Název dílčí části přílohy:	-	Paré:

Kraj:	Katastrální území:	TUDU:
Ústecký	Ústí nad Labem [774871]	1003 2A, 0591 BC

Stupeň dokumentace:	Datum zpracování:	Formáty:	Měřítko:
DUSP+PDPS	29.05.2022	5 x A4	1:20

S-kód: S632000261 _ Stupeň dokumentace: PDPS _ Část: D214 _ _ Objekt: SO0120 01 _ Podobjekt: _ _ _ _ Příloha: 2 _ 035 _ Revize: 000

DOKUMENT LZE UŽÍVAT POUZE DLE USTANOVENÍ PŘÍSLUŠNÉ SMLOUVY O DÍLO. ŽÁDNÁ JEHO ČÁST NEMŮŽE BÝT DLE ZÁKONA č.121/2000 Sb. (autorský zákon) KOPÍROVÁNA NEBO JINÝM ZPŮSOBEM ROZŠIŘOVÁNA BEZ SOUHLASU Valbek spol. s r.o.